SIGEN SOLAR ENERGY

セイリングシリーズ

SAILINGⅡ　6015/8020

Come from nature, Light up the future

～自然の力で未来を明るく～

01 構造設計

■ 高品質なソーラーパネル、高輝度LED照明、高耐久・高寿命バッテリー、動体センサーがこのスタイリッシュなボディ１つに作られています。

■ 発電効率のいいSIGENのソーラーパネルは、日傘の役割も果たし、直射日光からリチウムバッテリーを守ります。この効果はバッテリーの寿命も延ばす事にも繋がります。

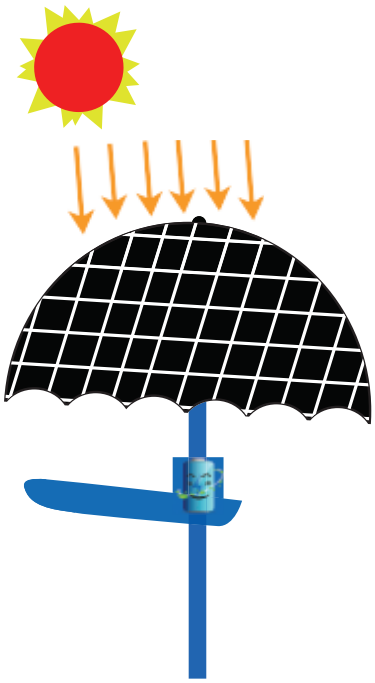

■ ソーラーパネルは角度、向きを簡単に変えられるので、地域や季節によって最大限に太陽エネルギーを引き出す事が出来ます。

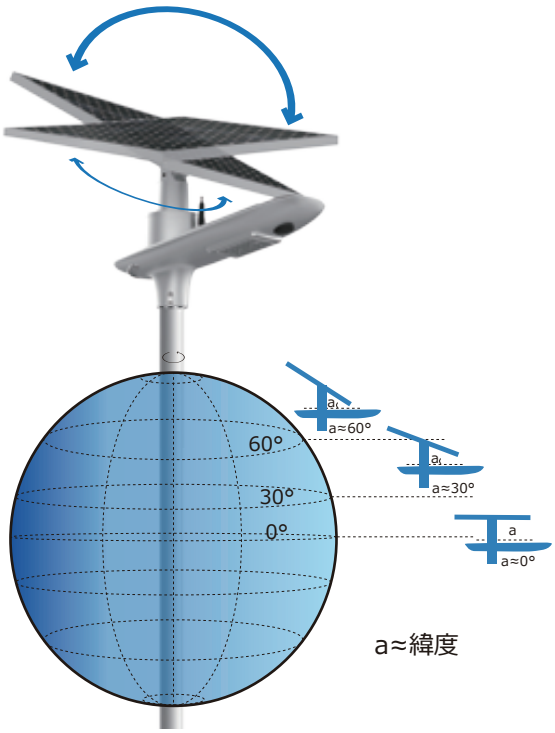

02 機能の特徴

独自のトータルデザイン
シンプルな構造となっているため、設置やメンテナンスが簡単です。

角度調整可能なソーラーパネル
ソーラーパネルが自由自在に角度調整できるので、太陽光エネルギーを最大限に引き出すことができます。

モード設定
６種類のモードを使用状況やお好みに合わせてお選びいただけます。

最新のバッテリープログラム
最新技術による安定したバッテリー制御により、バッテリーの長寿命化に成功しました。

充放電管理
ソフトウェアやハードウェアでバッテリーを保護し、０Ｖでのバッテリー充電をサポート

電力制御
直近の気候に基づき、適切な放電計画を立てることにより、省エネを実現

03 リモコン

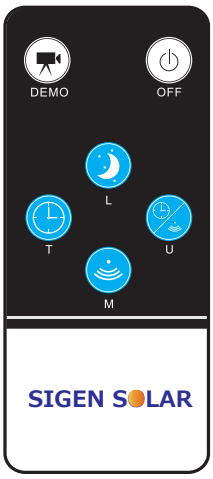

DEMO: 昼夜問わず1分間点灯（テスト使用のみ）

OFF: 昼夜問わず消灯

L： 日没後、2時間100%点灯→3時間60%点灯→日の出まで20%点灯

T： 日没後、2時間100%点灯→4時間70%点灯→2時間20%→消灯

M: 日没後、1時間100%点灯→3時間40%点灯→日の出まで10%点灯

U： 日没後、1時間100%点灯→4時間70%点灯→日の出まで30%点灯

Note: 1. 初期設定はLモ ー ドに設定されています。
2. モードを正常に変更出来ると、3つのLEDインジケータライトが点滅します。
3. 1度モー ドを変更するとリモコンで再びモード設定を変更しない限りモ ー ドは固定されます。

04 配光分布

■ 光度分布曲線

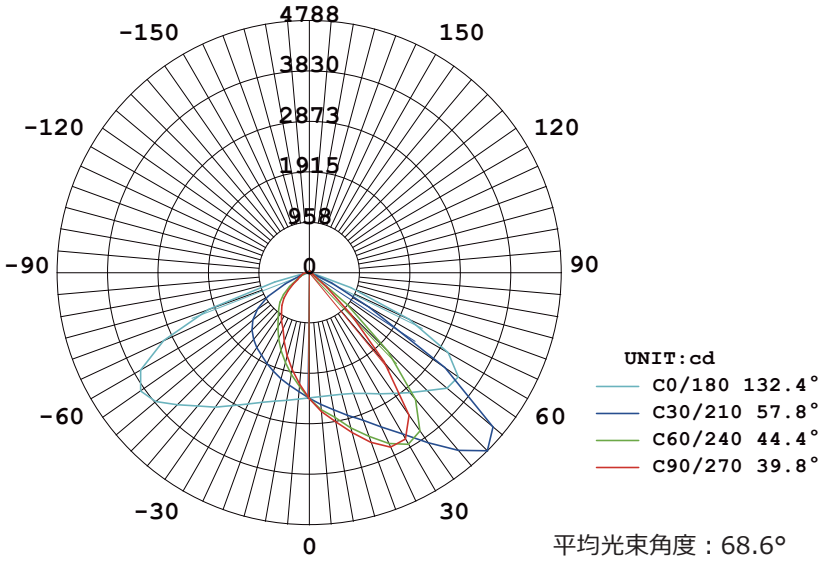

平均光束角度：68.6°

■ 偏光レンズ

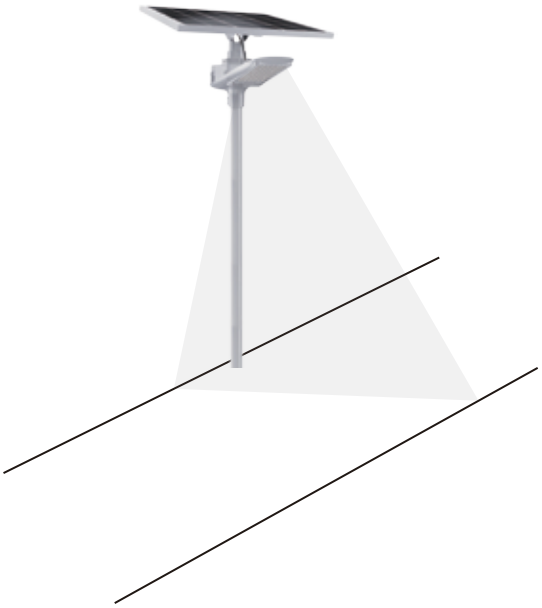

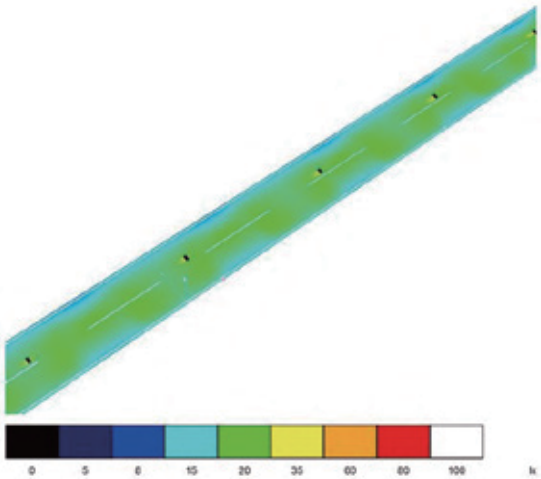

05 図面

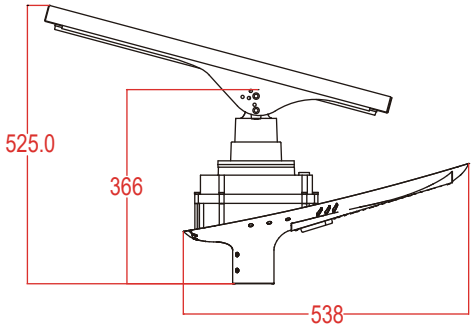
525.0
366
538

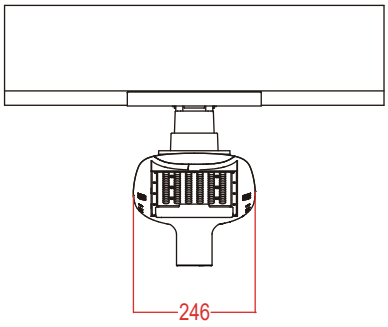
246

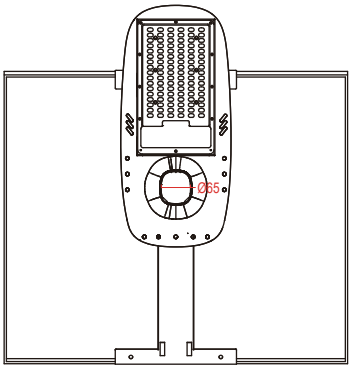
Ø55

60W

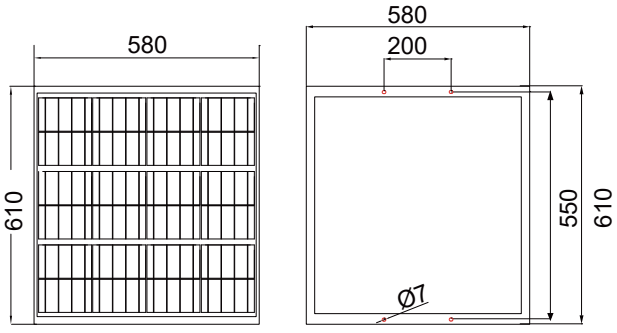
580
610
580
200
550
610
Ø7

80W

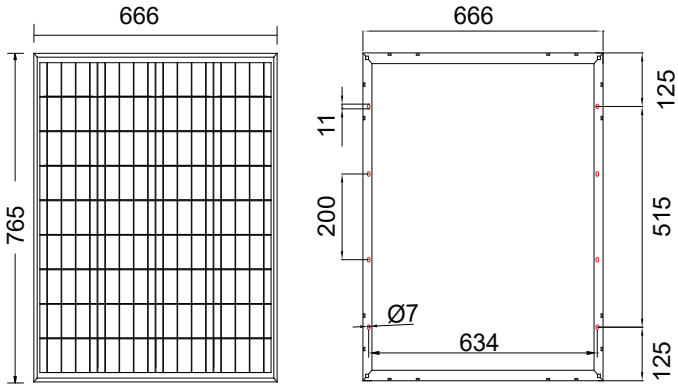
666
765
666
11
200
125
515
125
Ø7
634

06 製品仕様

仕　様	型　式	SAILING Ⅱ -6015	SAILING Ⅱ -8020
LED照明	明るさ	2500-2700LM	3400-3600LM
	消費電力（最大）	15W	20W
	LED照明寿命	約50000時間（1日10時間点灯で約14年）	約50000時間（1日10時間点灯で約14年）
	照明部寸法	312×543×250mm	312×543×250mm
	照明部材質	アルミニウム合金	アルミニウム合金
ソーラーパネル	定格出力	60W/6V	80W/6V
	タイプ	多結晶シリコン	多結晶シリコン
	表面仕様	完全防水仕様（強化ガラス）	完全防水仕様（強化ガラス）
	パネル寸法	580×610mm	765×666mm
	期待寿命	25年	25年
バッテリー	タイプ	リン酸鉄リチウムイオン	リン酸鉄リチウムイオン
	蓄電容量	144Wh（3.2V/45Ah）	192Wh（3.2V/60Ah）
	期待寿命	約7～8年（2000サイクル）	約7～8年（2000サイクル）
本体（照明,ﾊﾟﾈﾙ,ﾊﾞｯﾃﾘｰ）	重　量	12kg	13kg
	防塵・防雨	IP65	IP65
システム	点灯時間	日没から日の出まで	日没から日の出まで
	点灯モード	リモコン設定	リモコン設定
	無日照保証	約2～3日（バッテリー満充電時）	約2～3日（バッテリー満充電時）
ポール仕様	材　質	STK-400　ウレタン樹脂吹付塗装	STK-400　ウレタン樹脂吹付塗装
	寸法	径76.3　4000mm　t3.2　（差込部径60.5）	径76.3　4000mm　t3.2　（差込部径60.5）
設置環境	使用可能環境度	-20°C～60°C	-20°C～60°C
	日照時間	平均5時間以上/日	平均5時間以上/日
	耐風速	約40m/s	約40m/s
	推奨設置間隔	10～20m	10～20m
保証期間		2年	2年

※上記は2021年12月現在のものです。仕様や設定につきましては技術の進歩などに伴い、予告なく変更する場合がございます。
※日照条件やご使用の環境により、点灯時間が短くなる場合がございます。
※各期待寿命、及び無日照保証（雨天･曇天時の点灯日数）はあくまでも目安であり、ご使用の環境や設定により前後する場合がございます。
　予めご了承ください。

【ポールについて】
※通常ポール材質はSTK400鉄製となりますが、耐久度・塩害対策としてSUS304ステンレス製ポールに変更出来ます。
※通常ポール塗料はウレタン樹脂となりますが、耐久度・塩害対策としてフッ素樹脂に変更出来ます。
※通常ポール塗装は吹付塗装となりますが、耐久性能を重視される場合は焼付塗装に変更出来ます。
※ポールは長さ、太さ（φ60.5～101.6）をご指定通りに変更出来ます。
※通常ポール施工方法は埋込式となりますがベースプレート式に変更出来ます。
※色指定出来ます。

SIGEN
SOLAR ENERGY

株式会社シゲン

www.sigen-rsk.com　　takumilight.win

本社
東京都多摩市連光寺6-18-1 シゲンビル3F
TEL:042-310-0750 / FAX:042-310-0757
E-mail:　support@sigen-rsk.com

SOLAR ENERGY COMPANY.